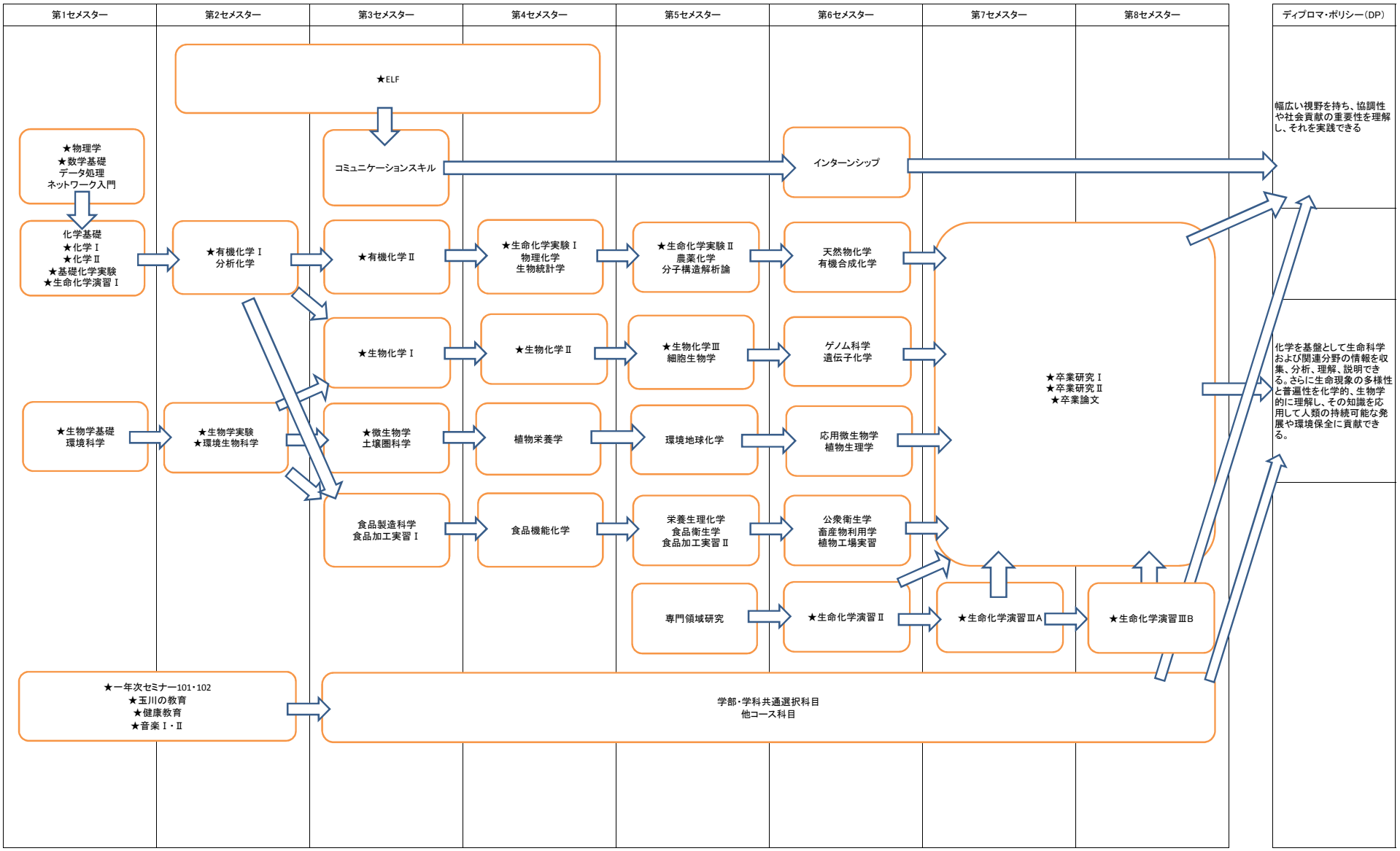平成２７年度　農学部生命化学科カリキュラム・ツリー