農学部　生命化学科

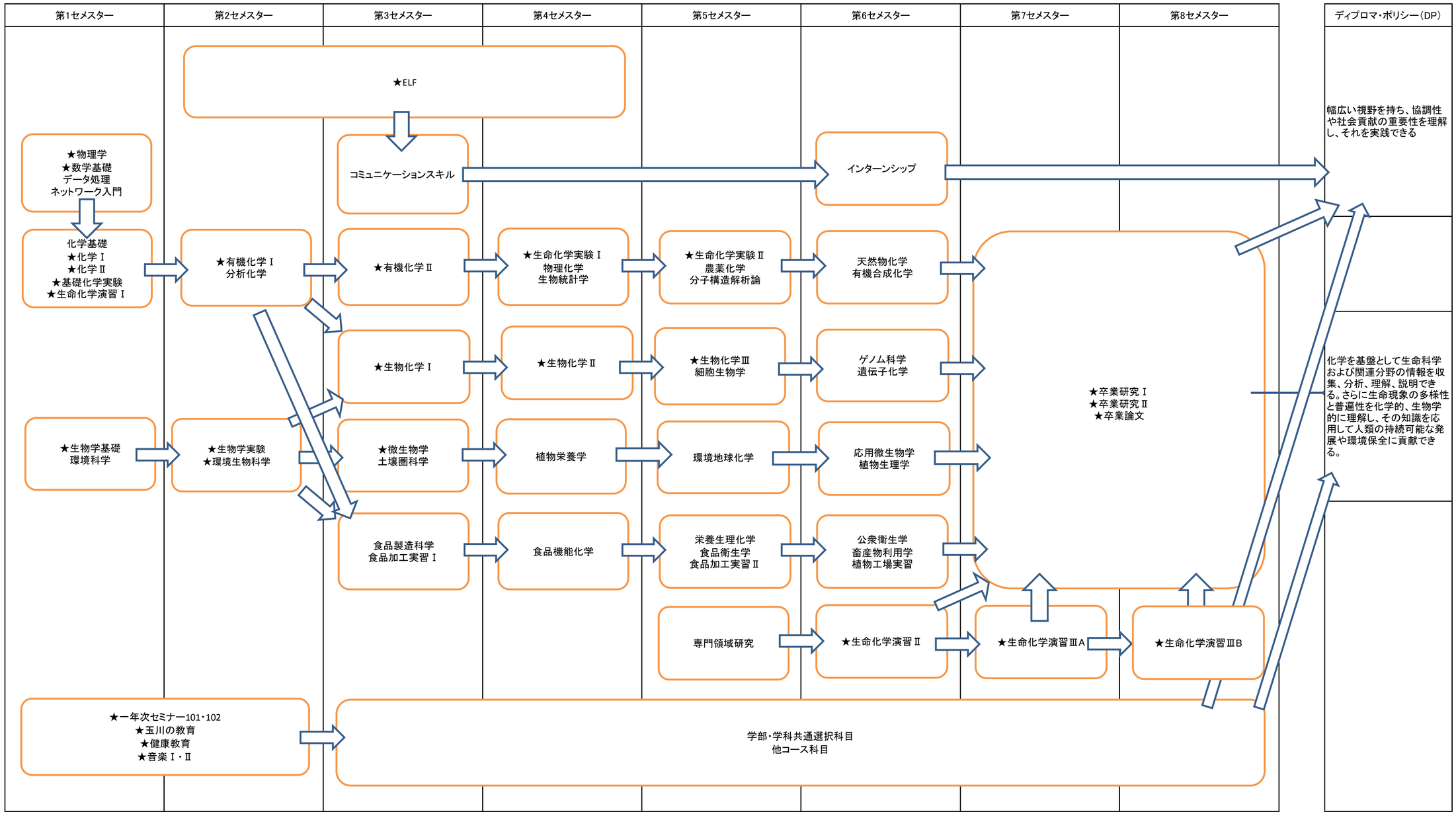
第1セメスター
第2セメスター
第3セメスター
第4セメスター
第5セメスター
第6セメスター
第7セメスター
第8セメスター
ディプロマ・ポリシー（DP）
★ELF
★物理学
★数学基礎
データ処理
ネットワーク入門
コミュニケーションスキル
インターンシップ
幅広い視野を持ち、協調性や社会貢献の重要性を理解し、それを実践できる
化学基礎
★化学Ⅰ
★化学Ⅱ
★基礎化学実験
★生命化学演習Ⅰ
★有機化学Ⅰ
分析化学
★有機化学Ⅱ
★生命化学実験Ⅰ
物理化学
生物統計学
★生命化学実験Ⅱ
農薬化学
分子構造解析論
天然物化学
有機合成化学
★生物化学Ⅰ
★生物化学Ⅱ
★生物化学Ⅲ
細胞生物学
ゲノム科学
遺伝子化学
★卒業研究Ⅰ
★卒業研究Ⅱ
★卒業論文
化学を基盤として生命科学および関連分野の情報を収集、分析、理解、説明できる。さらに生命現象の多様性と普遍性を化学的、生物学的に理解し、その知識を応用して人類の持続可能な発展や環境保全に貢献できる。
★生物学基礎
環境科学
★生物学実験
★環境生物科学
★微生物学
土壌圏科学
植物栄養学
環境地球化学
応用微生物学
植物生理学
食品製造科学
食品加工実習Ⅰ
食品機能化学
栄養生理化学
食品衛生学
食品加工実習Ⅱ
公衆衛生学
畜産物利用学
植物工場実習
専門領域研究
★生命化学演習Ⅱ
★生命化学演習ⅢA
★生命化学演習ⅢB
★一年次セミナー101・102
★玉川の教育
★健康教育
★音楽Ⅰ・Ⅱ
学部・学科共通選択科目
他コース科目

農学部　生命化学科（教職）

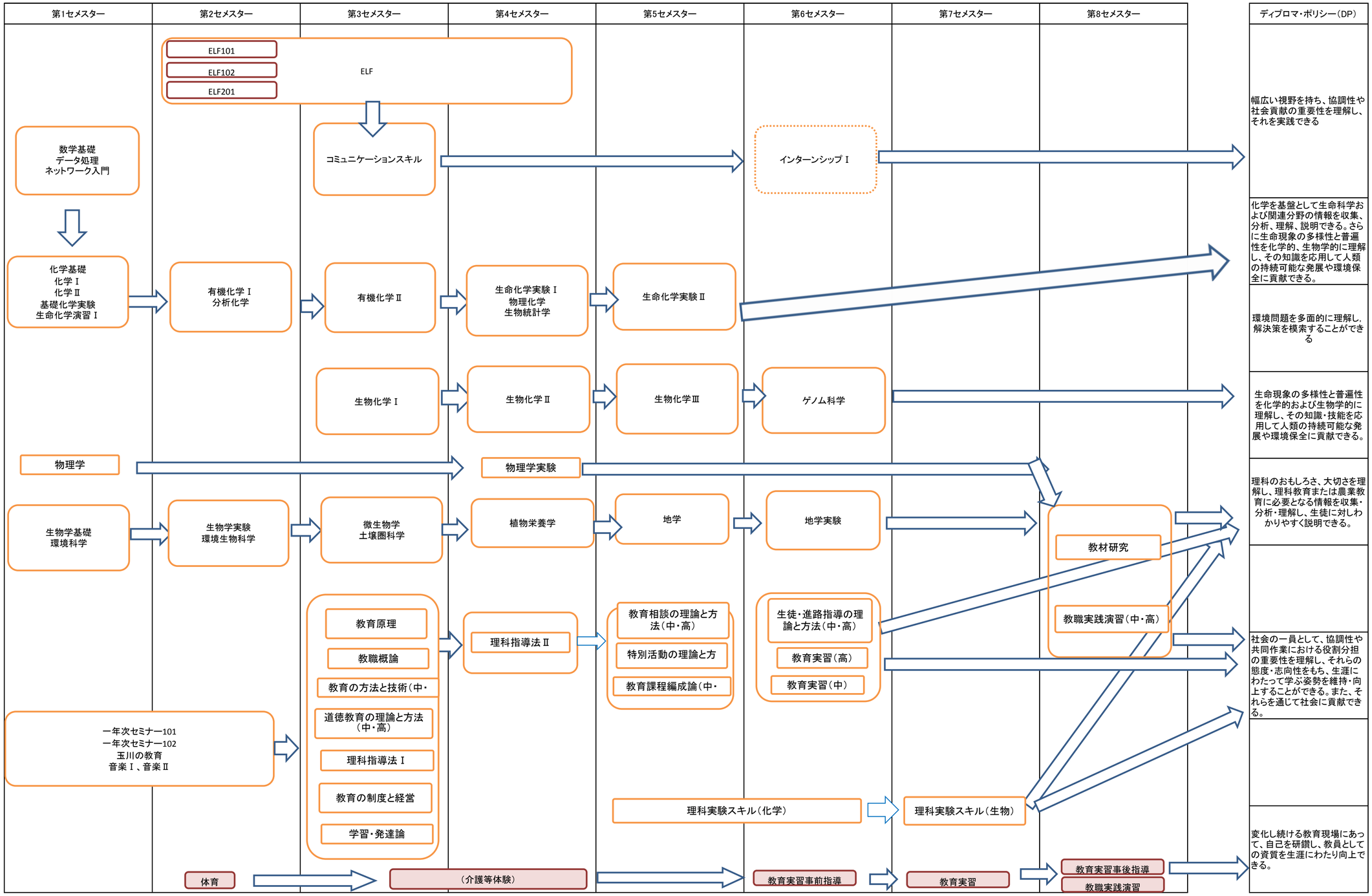

凡例　：